1.MΣrkimata raadiused R=0.2

2. MΣrkimata hΣlbed:
vΣljaarvatud p.3: **DIN7168/FINE**

Mõõtude hälbed		
Mõõde		Hälve
>	≤	**IT12**
	6	0.1
6	30	0.2
30	120	0.3
120	315	0.4
315	1000	0.6
1000	2000	1.0

VΣlised: -IT12
Sisemised: +IT12
Muud: ±IT12/2

3. Avade koordinaatide nΣitamata hΣlbed

Avadele ⌖ ∅0,1

Avade s?vistele ⌖ ∅0,1

6,3

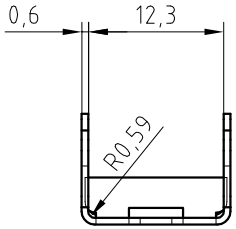

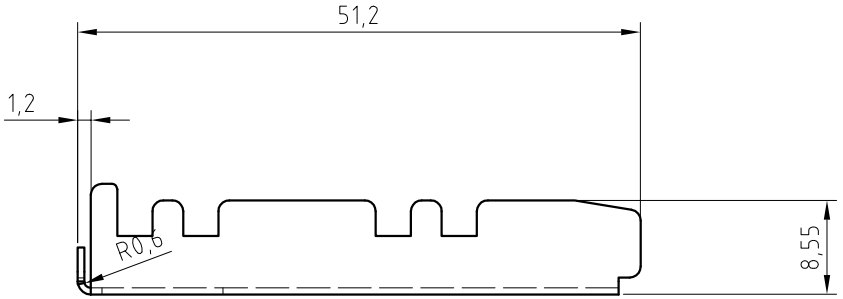

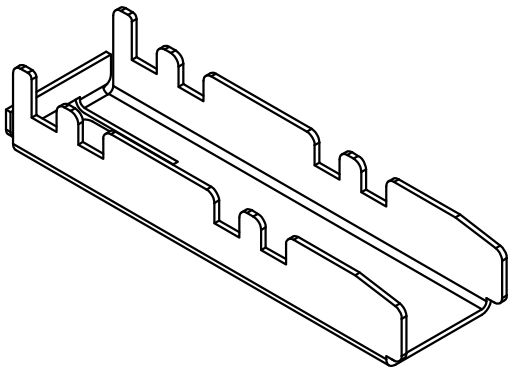

1.Kõik teravad servad faasida 0.3 mm.
2.Kõik teravad tipud ümardada 0.3 mm.

Kogus 10 tk.	R/v teras			
Konstrueeris PTR	Kontrollis MAO	Fail TRI007	Kuupäev 20/05/11	Mastaap 2:1
BaiTaim	KATE			
	TRI007		Versioon 0	Leht 1