J10
J11
J14
J15
J2
J18
J21
J22
J19
J9
J1
J4
J3
J20
J12
J13
J16
J17
S1
S2
S3
S4
S5
U1
U2
U3
U4
L1
L2
SerialNr
S/N1
PM4
PM5
PM6
D9
D10
D11
D12
D13
D14
D15
D16
D17
D18
D19
D20
D21
D22
D23
D24
D26
D27
D28
D29
D2
D3
D4
D5
D6
D7
D8
C1
C2
C3
C4
C5
C6
C7
C8
C9
C10
C11
C12
C13
C14
C15
C16
C17
C20
C21
C22
C23
C24
C25
C26
C27
C37
C40
R1
R2
R3
R4
R5
R6
R7
R8
R9
R10
R11
R12
R14
R15
R16
R17
R18
R20
R21
R22
R23
R24
R25
R26
R27
R28
R29
R30
R31
R32
R33
R34
R35
R36
R46
R47
R48
R49
R50

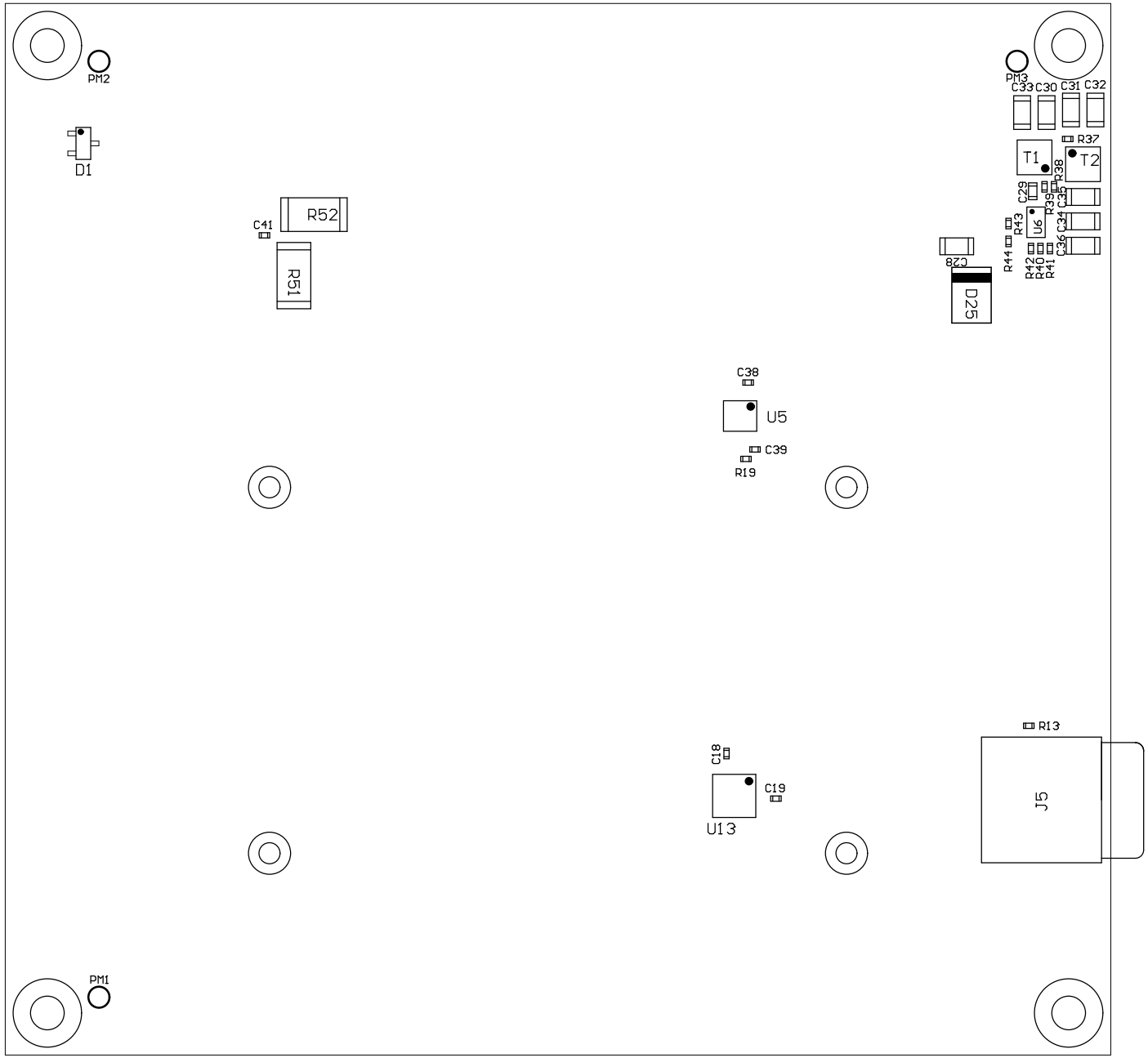
PM2
D1
R52
C41
R51
PM3
C33
C30
C31
C32
R37
T1
T2
R38
C29
R39
C35
R43
U6
C34
R44
C36
R42
R40
R41
C28
D25
C38
U5
C39
R19
R13
C18
C19
U13
J5
PM1

Top View

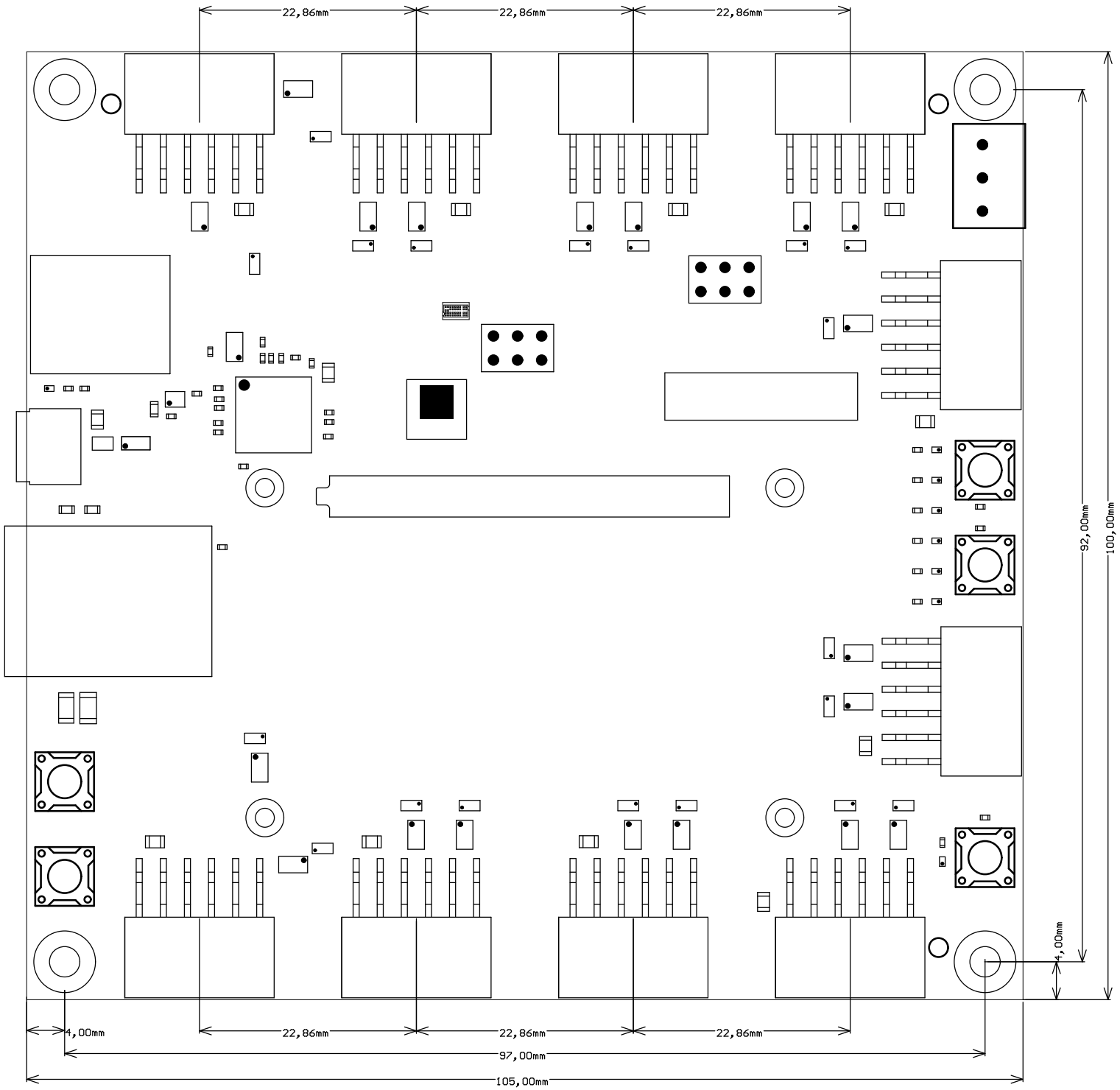
22,86mm
22,86mm
22,86mm
92,00mm
100,00mm
4,00mm
4,00mm
22,86mm
22,86mm
22,86mm
97,00mm
105,00mm
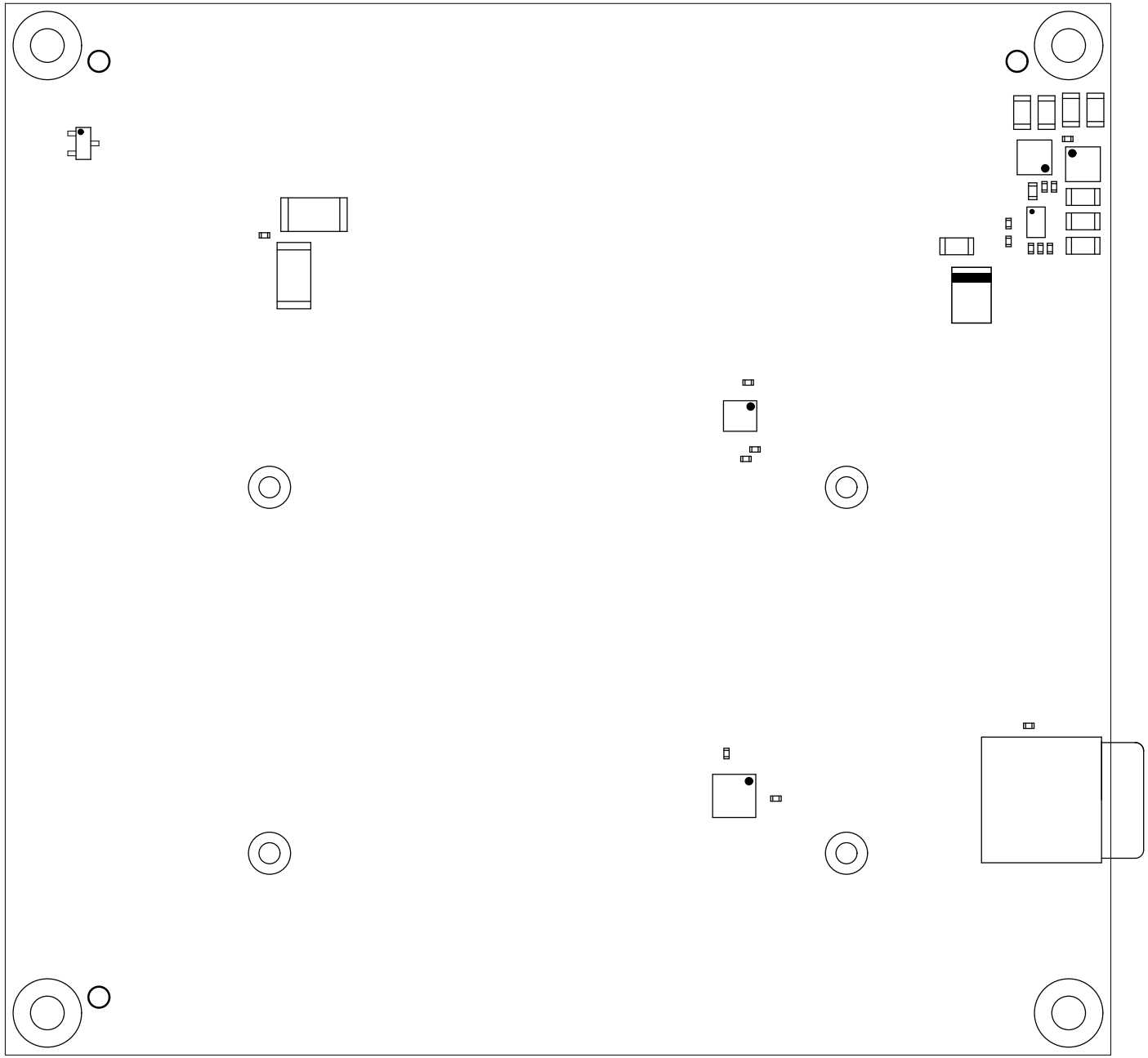
Bottom View